CONFIGURAÇÃO P/ PLOTAGEM		
Nº DA COR	Nº DA PENA	ESP. DA PENA
2	7	0.10
3	7	0.40
5	7	0.50
6	7	0.20
7	7	0.25
8	8	0.17
32	32	0.25
90	90	0.17
150	5	0.25
160	5	0.10
170	5	0.50
251	251	0.17
ESC. P/ PLOTAR 1=0.10		
Nº DO ARQUIVO PRO-22-016		
Isaías Bispo 02052022		

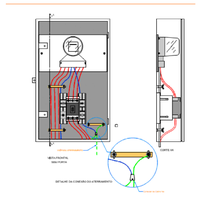

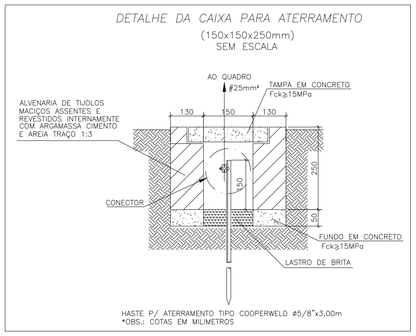

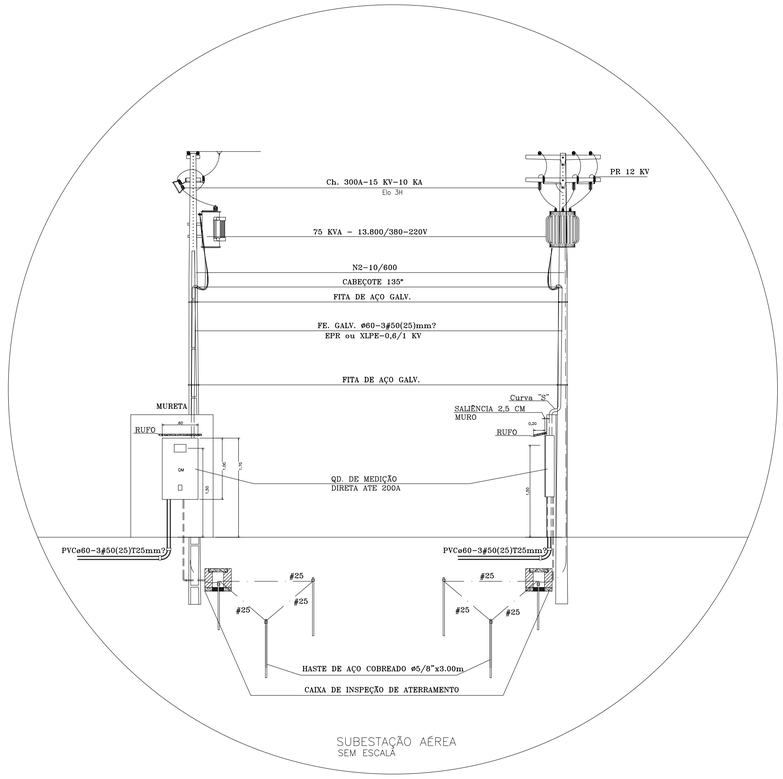

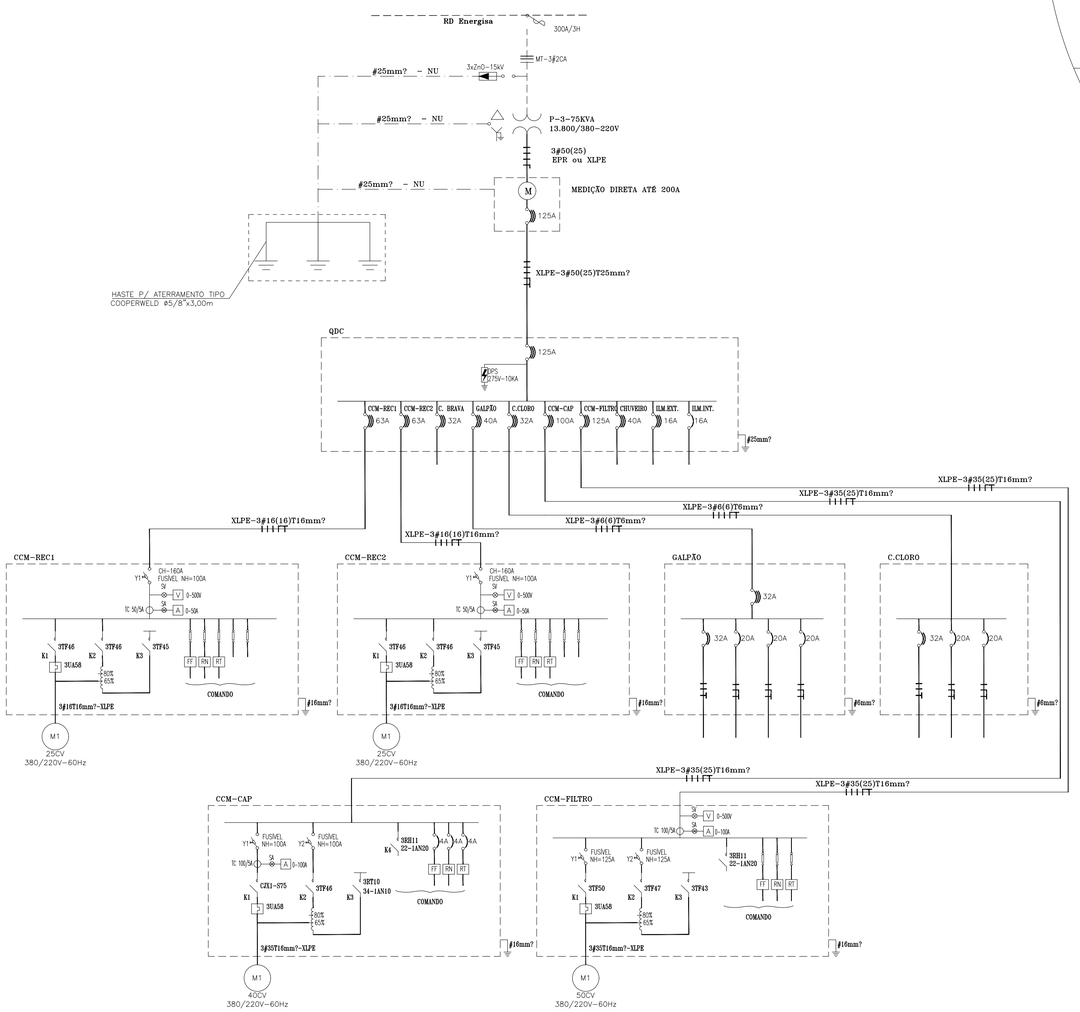

QDC										
Circuito	Descrição	Potência (W)	Tensão (V)	Fase (mm?)	Neutro (mm?)	Terra (mm?)	Proteção (A)	Fase A	Fase B	Fase C
1	CCM-REC1	18.400,00	380,00	16	16	16	T63	6.133,33	6.133,33	6.133,33
2	CCM-REC2	18.400,00	380,00	16	16	16	T63	6.133,33	6.133,33	6.133,33
3	C. BRAVA	10.560,00	380,00	6	6	6	T32	3.520,00	3.520,00	3.520,00
4	GALPÃO	1.000,00	380,00	6	6	6	T40	333,33	333,33	333,33
5	CASA DE CLORO	800,00	380,00	6	6	6	T32	266,66	266,66	266,66
6	CCM-CAP	29.440,00	380,00	35	25	16	T100	9.813,33	9.813,33	9.813,33
7	CCM-FILTRO	36.800,00	380,00	35	25	16	T125	12.266,66	12.266,66	12.266,66
8	CHUVEIRO	4.000,00	380,00	4		4	T40	2.000,00		2.000,00
9	ILM.EXT.	405,00	380,00	4		4	T16	135,00	135,00	135,00
10	ILM.INT.	45,00	220,00	2,5	2,5	2,5	M16		45,00	
11										
Total		119.850,00		50	25	25	T125	40601,64	38.646,64	40601,64

CCM-CAP										
Circuito	Descrição	Potência (W)	Tensão (V)	Fase (mm?)	Neutro (mm?)	Terra (mm?)	Proteção (A)	Fase A	Fase B	Fase C
1	BOMBA CAPTAÇÃO	29.440,00	380,00	35		16	T100	9.813,33	9.813,33	9.813,33
2										
3										
Total		29.440,00	380,00	35	25	16	T100	9.813,33	9.813,33	9.813,33

CCM-FILTRO										
Circuito	Descrição	Potência (W)	Tensão (V)	Fase (mm?)	Neutro (mm?)	Terra (mm?)	Proteção (A)	Fase A	Fase B	Fase C
1	BOMBA FILTRO	36.800,00		35		16	T125	12.266,66	12.266,66	12.266,66
2										
3										
Total		36.800,00	380,00	35	25	16	T125	12.266,66	12.266,66	12.266,66

CCM-REC1										
Circuito	Descrição	Potência (W)	Tensão (V)	Fase (mm?)	Neutro (mm?)	Terra (mm?)	Proteção (A)	Fase A	Fase B	Fase C
1	BOMBA RECALQUE 1	18.400,00	380,00	16		16	T63	6.133,33	6.133,33	6.133,33
2										
3										
Total		18.400,00	380,00	16	16	16	T100	6.133,33	6.133,33	6.133,33

CCM-REC2										
Circuito	Descrição	Potência (W)	Tensão (V)	Fase (mm?)	Neutro (mm?)	Terra (mm?)	Proteção (A)	Fase A	Fase B	Fase C
1	BOMBA RECALQUE 2	18.400,00	380,00	16		16	T63	6.133,33	6.133,33	6.133,33
2										
3										
Total		18.400,00	380,00	16	16	16	T100	6.133,33	6.133,33	6.133,33

LEGENDA

- CCM — Centro de Comando de motor
- Quadro de medição indireta padrão Energisa
- Quadro de distribuição
- Poste de concreto duplo "T" proposto
- Poste de concreto duplo "T" existente
- Transformador proposto
- Transformador existente
- Para-raios de média tensão 12 KV proposto
- Para-raios de média tensão 12 KV existente
- Chave fusível 100A-15KV existente
- Caixa de inspeção em alvenaria de 25x25x25cm com haste de aterramento de 5/8"x3,00m
- Caixa de passagem em alvenaria de 30x30x50cm
- Projetor
- Luminária a prova de tempo tipo TB 45, com lâmpada de 45W
- Luminária a prova de tempo tipo TB 30, com lâmpada de 15W
- Disjuntor tripolar
- Disjuntor bipolar
- Disjuntor monopolar
- Chave Seccionadora, com fusível NH
- Contator de potência
- Auto transformador compensador
- Relé de sobrecarga
- Base com fusível diazed
- V — Voltímetro
- A — Amperímetro
- FF — Relé falta de fase
- Banco de capacitores
- Tubulação pelo piso
- Malha de aterramento
- Rede aérea em média tensão
- Rede aérea em baixa tensão

PE: 04416/22

energisa

APROVADO O PROJETO DAS INSTALAÇÕES ELÉTRICAS DA ENTRADA DE ENERGIA PELO PRAZO DE 02 (DOIS) ANOS DESTA

DATA: 27/10/2022

Esta aprovação não exime responsabilidade civil do autor da ART deste Projeto.

APROVADO POR:

Thiago Tabosa de Brito Melo
Gte Eng. Nucl. Distribuição
DCMG

2/2

REVISÃO				
Nº	DATA	DESCRIÇÃO	EXECUTADO POR	APROVADO POR
01	MAR/2023	APROVEITAMENTO DO POSTE DA SUBESTAÇÃO AÉREA EXISTENTE, CONFORME ACORDO FIRMADO COM ENERGISA	GGEN	

DESO	
ACEITO	DATA

DESENHO DE REFERÊNCIA	
TITULO	NÚMERO

NOTAS

DESO
VISTO E ACEITO
ESTA ACEITAÇÃO NÃO ISENTA A CONTRATADA DAS RESPONSABILIDADES E OBRIGAÇÕES CONTIDAS NO CONTRATO

ANALISADO
APROVADO
VISTO

EXECUTADO POR

TOPOGRAFIA	–	–
DESENHO TOPOGRAFIA	–	–
PROJETO	GPRO/DMAE	AGO/2022
DESENHO PROJETO	HENRIQUE SANTOS RIBEIRO	CREA-270684349-7SE
APROVAÇÃO		

DESO COMPANHIA DE SANEAMENTO DE SERGIPE

COMPANHIA DE SANEAMENTO DE SERGIPE

PROJETO ELÉTRICO

ESTAÇÃO DE TRATAMENTO DE ÁGUA – ETA –SIRIRI/SE

SUBESTAÇÃO AÉREA, DIAGRAMA UNIFILAR E DETALHES

REVISÃO:	ESCALA:	Nº DESO:	Nº FIRMA:
1	1:100	ELE-22-046	–